さぬき市行政機構図
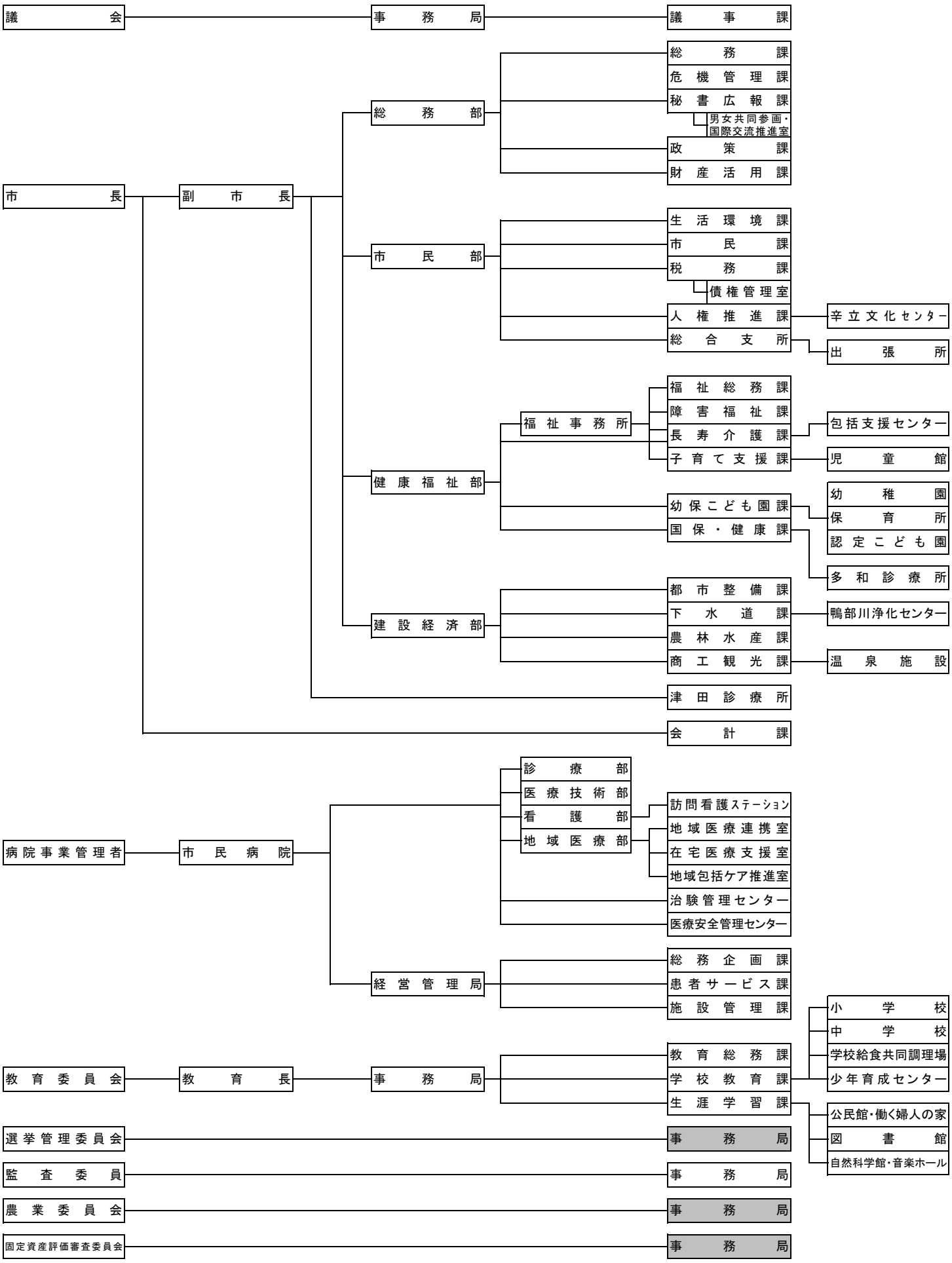
（令和元年５月１日現在）